BOMBAS RH

Catálogo general

Bombas de engranajes
Bombas y productos especiales
Accesorios y componentes
Servicio de recambios y reparación
Mecanización

www.bombasrh.com

Índice

1. PRESENTACIÓN

2. BOMBAS DE ENGRANAJES

2.1. Microbombas _____ *pág. 6*

2.1.1. Serie IP _____ *pág. 6*

2.1.2. Serie 1-4-8 _____ *pág. 7*

2.2. Serie IPAM – Arrastre Magnético _____ *pág. 8*

2.3. Serie ECO-monobloc _____ *pág. 9*

2.4. Serie INOX _____ *pág. 11*

2.4.1. LMIAQ – inox alimentario _____ *pág. 11*

2.4.2. INOX STANDARD _____ *pág. 13*

2.6. Serie HIERRO _____ *pág. 16*

2.6.1. Serie 9-17-25-33 _____ *pág. 16*

2.6.2. Serie 50-83-115 _____ *pág. 18*

2.6.3. Serie 175-330-500-1.000 _____ *pág. 20*

3. BOMBAS ESPECIALES

3.1. Bombas de paletas _____ *pág. 24*

3.2. Bombas PS pinturas _____ *pág. 25*

3.3. Bombas compatibles _____ *pág. 27*

3.4. Motobombas para aplicaciones específicas _____ *pág. 27*

4. ACCESORIOS Y COMPONENTES

4.1. Accesorios para bombas _____ *pág. 30*

4.2. Contadores Volumétricos _____ *pág. 32*

4.3. Inyectores a presión _____ *pág. 33*

4.4. Filtros y kit mangueras _____ *pág. 34*

5. SERVICIOS

5.1. Recambios y reparación _____ *pág. 38*

5.2. Mecanización _____ *pág. 39*

1. PRESENTACIÓN

Fabricamos bombas de engranajes de media y baja presión para múltiples aplicaciones. Nuestro programa de fabricación consta de, principalmente, bombas de engranajes para trasvase y dosificación de fluidos de naturaleza lubricante, desde un caudal de 0,5 a 1.000 litros por minuto.

También fabricamos otro tipo de bombas y accesorios: bombas de arrastre magnético, bombas de paletas, caudalímetros volumétricos, inyectores, válvulas de regulación, y todo tipo de accesorios y componentes para nuestras bombas.

Somos especialistas en trasvase, nuestra larga experiencia en el sector y en la fabricación nos avala; así como también nuestra innovación en estudio y fabricación de nuevos modelos en muchos materiales, para que nuestras bombas se adapten perfectamente a nuevas aplicaciones.

Realizamos también mecanizados por arranque de viruta, disponemos de un amplio taller con múltiple maquinaria CNC y oficina técnica.

Somos una pequeña empresa familiar de tercera generación, fundada el año 1969. Iniciamos nuestra actividad mecanizando y en el año 1980 sacamos al mercado nuestra primera bomba de engranajes.
Más de 55 años fabricando y dando servicio.

56TH ANNIVERSARY

Nuestras bombas sirven para infinitas aplicaciones industriales, a continuación, exponemos algunos ejemplos:

- **Alimentación humana:** Bombas de trasvase, dosificación, incorporación en inoxidable y plástico alimentario para los derivados del cacao, fabricación de cerveza, encerado frutícola, aceites vegetales, mieles, jarabes, etc.

- **Alimentación animal:** Bombas en hierro e inoxidable de engranajes y de paletas con contadores volumétricos e inyectores para incorporación de líquidos, aceites, grasas, oleínas, melazas, acidificantes, etc. a los piensos compuestos.

- **Cosmética:** bombas en inoxidable y plástico técnico para trasvase, dosificación y pulverización de colonias, perfumes, esencias, jabones, cremas, etc.

- **Industria química y petroquímica:** bombas en inoxidable y en hierro para molienda, transvase y dosificación de barnices y pinturas, adhesivos, taladrinas, aceites sintéticos y minerales (de engrase, hidráulicos, de motor, térmico, plastificantes, etc.). También para el trasvase de gasóleos, gasolinas, keroseno, fuel-oil, biodiesel, parafinas, ceras, asfaltos, etc.

- **Reciclaje:** bombas en hierro y aluminio para trasvase de todo tipo de aceites usados (con motor eléctrico y con motor de explosión), con filtros de varios tipos y medidas para el trasvase; y mangueras de aspiración e impulsión de varias medidas y acoples.

- **Industria fitosanitaria:** Bombas en plástico técnico e inoxidable para pequeñas dosificaciones y trasvases de ácidos, herbicidas, pesticidas, etc.

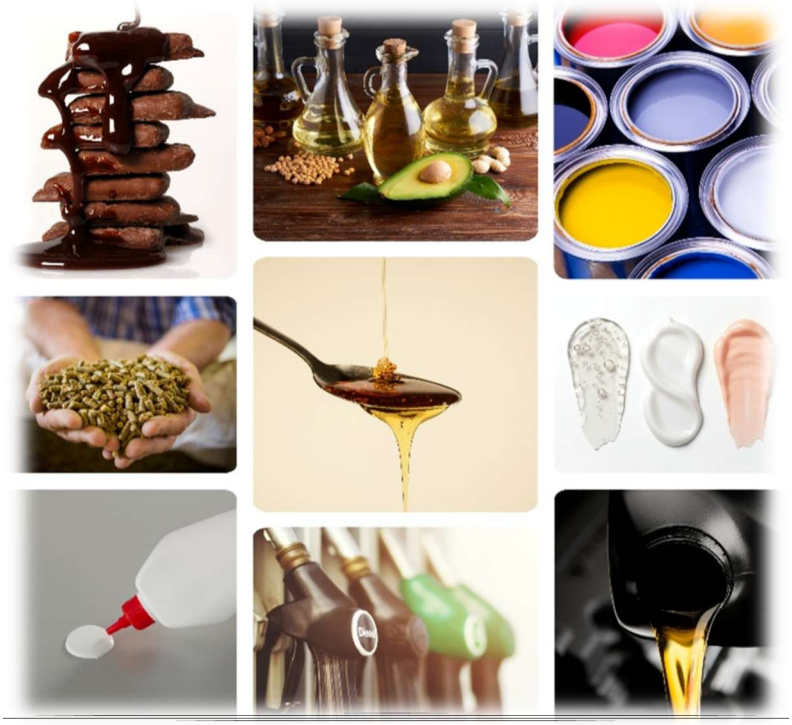

2. BOMBAS DE ENGRANAJES

2.1. MICROBOMBAS

Bombas de engranajes de 0,5 a 8 litros al minuto. Fabricación en hierro, inoxidable y Peek®.

2.1.1. Serie IP:

Bombas de engranajes en inoxidable AISI 316-L o bien AISI 303 y plástico Peek®, aptas para dosificación y trasvase de productos de alimentación, productos cosméticos, ácidos y líquidos agresivos.

- **Bomba IP05**_____*ref. 001*

- ***Caudal:*** *0,5 litros/minuto a 1500 rpm.*
- ***Aspiración:*** *autoaspirante de 4 metros.*
- ***Tuberías necesarias:*** *mínimo 1/8" Gas.*
- ***Presión máxima****: 16 Bars.*
- ***Temperatura máxima:*** *180ºC (opcional).*

- **Bomba IP1**_____*ref. 002*

- ***Caudal:*** *1 litros/minuto a 1500 rpm.*
- ***Aspiración:*** *autoaspirante de 4 metros.*
- ***Tuberías necesarias:*** *mínimo 1/8" Gas.*
- ***Presión máxima****: 16 Bars.*
- ***Temperatura máxima:*** *180ºC (opcional).*

- **Bomba IP2**_____*ref. 003*

- ***Caudal:*** *2 litros/minuto a 1500 rpm.*
- ***Aspiración:*** *autoaspirante de 4 metros.*
- ***Tuberías necesarias:*** *mínimo 1/8" Gas.*
- ***Presión máxima****: 16 Bars.*
- ***Temperatura máxima:*** *180ºC (opcional).*

2.1.2. Serie 1-LM, 4-LM, 8-LM:

Bombas de engranajes en hierro fundición gris perlítica GG-25, aptas para dosificación y trasvase de productos alimentación animal, aceites en varias temperaturas, hidrocarburos, taladrinas y otros productos químicos.

- **Bomba 1-LM**_____*ref. 004*

  - ***Caudal:*** *1 litros/minuto a 1500 rpm.*
  - ***Aspiración:*** *autoaspirante de 4 metros.*
  - ***Tuberías necesarias:*** *mínimo 1/8" Gas.*
  - ***Presión máxima****: 16 Bars.*
  - ***Temperatura máxima:*** *180ºC (opcional).*

- **Bomba 4-LM**_____*ref. 005*

  - ***Caudal:*** *4 litros/minuto a 1500 rpm.*
  - ***Aspiración:*** *autoaspirante de 4 metros.*
  - ***Tuberías necesarias:*** *mínimo 1/4" Gas.*
  - ***Presión máxima****: 8 Bars.*
  - ***Temperatura máxima:*** *180ºC (opcional).*

- **Bomba 8-LM**_____*ref. 006*

  - ***Caudal:*** *8 litros/minuto a 1500 rpm.*
  - ***Aspiración:*** *autoaspirante de 4 metros.*
  - ***Tuberías necesarias:*** *mínimo 3/8" Gas.*
  - ***Presión máxima****: 6 Bars.*
  - ***Temperatura máxima:*** *180ºC (opcional).*

2.2. SERIE IPAM – ARRASTRE MAGNÉTICO

Bombas de engranajes de arrastre magnético de 0,5 a 4 litros al minuto. Fabricación propia de las bombas y el acoplamiento magnético.

Bombas en inoxidable 316-L y plástico Peek®.
Sin necesidad de estanqueidad.
Ideales para dosificación y trasvase de productos de alimentación, productos cosméticos, ácidos y líquidos agresivos.

- **Bomba IPAM05**_____*ref. 010*

- ***Caudal:*** *0,5 litros/minuto a 1500 rpm.*
- ***Aspiración:*** *autoaspirante de 4 metros.*
- ***Tuberías necesarias:*** *mínimo 1/8" Gas.*
- ***Presión máxima****: 10 Bars.*
- ***Temperatura máxima:*** *180ºC (opcional).*

- **Bomba IPAM1**_____*ref. 011*

- ***Caudal:*** *1 litros/minuto a 1500 rpm.*
- ***Aspiración:*** *autoaspirante de 4 metros.*
- ***Tuberías necesarias:*** *mínimo 1/8" Gas.*
- ***Presión máxima****: 10 Bars.*
- ***Temperatura máxima:*** *180ºC (opcional).*

- **Bomba IPAM2**_____*ref. 012*

- ***Caudal:*** *2 litros/minuto a 1500 rpm.*
- ***Aspiración:*** *autoaspirante de 4 metros.*
- ***Tuberías necesarias:*** *mínimo 1/8" Gas.*
- ***Presión máxima****: 10 Bars.*
- ***Temperatura máxima:*** *180ºC (opcional).*

- **Bomba IPAM4**_____*ref. 013*

- ***Caudal:*** *4 litros/minuto a 1500 rpm.*
- ***Aspiración:*** *autoaspirante de 4 metros.*
- ***Tuberías necesarias:*** *mínimo 1/8" Gas.*
- ***Presión máxima****: 10 Bars.*
- ***Temperatura máxima:*** *180ºC (opcional).*

2.3. SERIE ECO - monoblocs

Bombas de engranajes en duraluminio muy compactas, ligeras y económicas, aptas para todo tipo de trasvase de aceites, grasas y gasóleos; acopladas a motor en versión monobloc (puede ser trifásico o monofásico).

- **Mono-10**_____*ref. 020*

**Montamos las bombas en motor monofásico y trifásico.*

2 VERSIONES:	
MONO-10 a 1500RPM	MONO-10 a 3000RPM
- ***Caudal:*** *10 litros/minuto a 1500 rpm.* - ***Aspiración:*** *autoaspirante de 3 metros.* - ***Tuberías necesarias:*** *1/2" Gas.* - ***Presión máxima****: 10 Bars.* - ***Temperatura máxima:*** *70ºC.*	- ***Caudal:*** *18 litros/minuto a 3000 rpm.* - ***Aspiración:*** *autoaspirante de 3 metros.* - ***Tuberías necesarias:*** *3/4" Gas.* - ***Presión máxima****: 10 Bars.* - ***Temperatura máxima:*** *70ºC.*

Accesorios mono-10:
Se pueden servir con o sin válvula sobrepresión regulable, asa de transporte y silentblocs de goma para la base del motor.

- **Mono-25**_____*ref. 021*

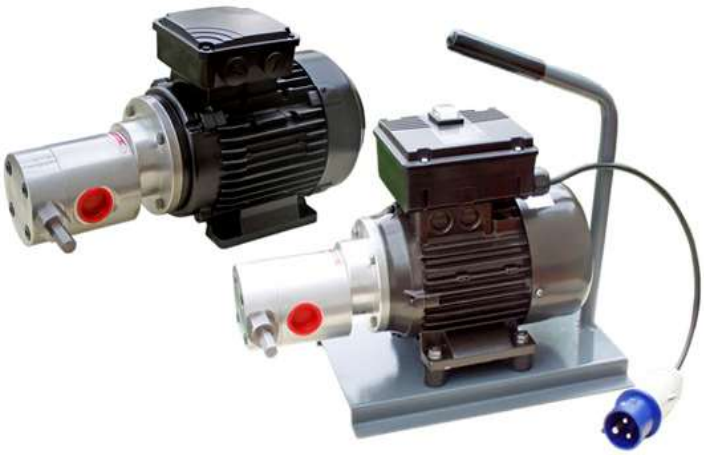

**Montamos las bombas en motor monofásico y trifásico.*

2 VERSIONES:	
MONO-25 a 1500RPM	***MONO-25 a 3000RPM***
- ***Caudal:*** *25 litros/minuto a 1500 rpm.* - ***Aspiración:*** *autoaspirante de 3 metros.* - ***Tuberías necesarias:*** *1" Gas.* - ***Presión máxima****: 10 Bars.* - ***Temperatura máxima:*** *70ºC.*	- ***Caudal:*** *45 litros/minuto a 3000 rpm.* - ***Aspiración:*** *autoaspirante de 3 metros.* - ***Tubería necesaria:*** *1,1/4" Gas.* - ***Presión máxima****: 10 Bars.* - ***Temperatura máxima:*** *70ºC.*

<u>Accesorios mono-25:</u>
Se pueden servir con o sin válvula sobrepresión regulable, bancada con asa de transporte y silentblocs de goma. También disponemos de varios filtros para acoplar a la bomba y kit presostato con manómetro.

2.4. SERIE INOX

2.4.1. LMIAQ – inox alimentario:

Bombas de engranajes de 4 a 50 litros al minuto. Fabricación en inoxidable AISI 316-L (cuerpo y tapas, y ejes), engranajes en plástico *Peek®*.
Se pueden montar en brida tipo sistema monobloc, con brida pie sobre bancada o bien montadas sobre bancada con reductor. Opcionalmente se pueden montar con cámara de calefacción en el cuerpo de la bomba.
Estanqueidad por cierre mecánico.

Bombas de engranajes en inoxidable AISI 316-L y plástico Peek®, aptas para dosificación y trasvase de productos de alimentación y productos químicos.

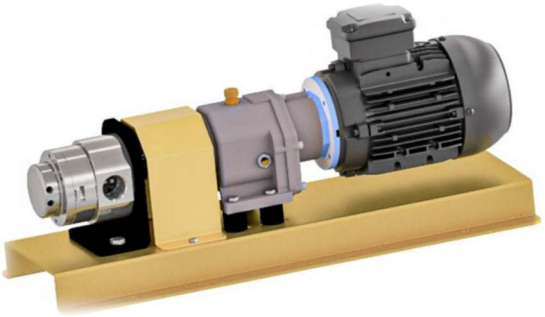

- **Bomba 9-LMIAQ**_____*ref. 030*

  - ***Caudal:*** *9 litros/minuto a 1500 rpm.*
  - ***Aspiración:*** *autoaspirante de 2 metros.*
  - ***Tuberías necesarias:*** *mínimo 1/2" Gas.*
  - ***Presión máxima****: 8 Bars.*
  - ***Temperatura máxima:*** *180ºC (opcional).*

- **Bomba 25-LMIAQ**_____*ref. 031*

  - ***Caudal:*** *25 litros/minuto a 1500 rpm.*
  - ***Aspiración:*** *autoaspirante de 2 metros.*
  - ***Tuberías necesarias:*** *mínimo 1" Gas.*
  - ***Presión máxima****: 8 Bars.*
  - ***Temperatura máxima:*** *180ºC (opcional).*

- **Bomba 50-LMIAQ**_____*ref. 032*

  - ***Caudal:*** *50 litros/minuto a 1500 rpm.*
  - ***Aspiración:*** *autoaspirante de 2 metros.*
  - ***Tuberías necesarias:*** *mínimo 1, 1/4" Gas.*
  - ***Presión máxima****: 8 Bars.*
  - ***Temperatura máxima:*** *180ºC (opcional).*

Dependiendo de las características del líquido a trasvasar, y a petición del cliente, podemos montar nuestras bombas con motores de diversas potencias y a diferentes vueltas (a 1.500rpm, 1.000rpm y 750rpm). También realizamos montajes sobre bancadas, con reductores, etc.
Véase en las siguientes imágenes.

2.4.1. INOX STANDARD:

Bombas de engranajes de 25 a 1.000 litros al minuto. Fabricación total en inoxidable AISI-420 (cuerpo, tapas, ejes y engranajes).
Se pueden montar en brida tipo sistema monobloc o con brida pie sobre bancada. Ideales para trasvase de grasas, melazas, oleínas y otros productos para la fabricación de piensos y alimentación; también muy resistentes para los líquidos agresivos o ácidos. Opcionalmente se pueden montar con cámara de calefacción en el cuerpo de la bomba.
Estanqueidad por cierre mecánico standard o estopada de cuerda.

- **Bomba 25-LMI**_____*ref. 040*

  - ***Caudal:*** *25 litros/minuto a 1500 rpm.*
  - ***Aspiración:*** *autoaspirante de 4 metros.*
  - ***Tuberías necesarias:*** *mínimo 1" Gas.*
  - ***Presión máxima****: 16 Bars.*
  - ***Temperatura máxima:*** *180ºC (opcional).*

- **Bomba 50-LMI**_____*ref. 041*

  - ***Caudal:*** *50 litros/minuto a 1500 rpm.*
  - ***Aspiración:*** *autoaspirante de 4 metros.*
  - ***Tuberías necesarias:*** *mínimo 1, 1/4" Gas.*
  - ***Presión máxima****: 10 Bars (con 2HP)*
  - ***Temperatura máxima:*** *180ºC (opcional).*

- **Bomba 83-LMI**_____*ref. 042*

  - ***Caudal:*** *83 litros/minuto a 1500 rpm.*
  - ***Aspiración:*** *autoaspirante de 4 metros.*
  - ***Tuberías necesarias:*** *mínimo 1, 1/4" Gas.*
  - ***Presión máxima****: 10 Bars (con 3HP).*
  - ***Temperatura máxima:*** *180ºC (opcional).*

- **Bomba 115-LMI**_____*ref. 043*

  - ***Caudal:*** *115 litros/minuto a 1500 rpm.*
  - ***Aspiración:*** *autoaspirante de 4 metros.*
  - ***Tuberías necesarias:*** *mínimo 1, 1/4" Gas.*
  - ***Presión máxima****: 6 Bars (con 3HP).*
  - ***Temperatura máxima:*** *180ºC (opcional).*

Dependiendo de las características del líquido a trasvasar, y a petición del cliente, podemos montar nuestras bombas con motores de diversas potencias y a diferentes vueltas (a 1.500rpm, 1.000rpm y a 750rpm).
También realizamos montajes sobre bancadas, con reductores, etc.
Véase en las siguientes imágenes.

- **Bomba 242-LMI**_____*ref. 044*

  - ***Caudal:*** *242 litros/minuto a 1500 rpm.*
  - ***Aspiración:*** *autoaspirante de 4 metros.*
  - ***Tuberías necesarias:*** *mínimo 1, 1/2" Gas.*
  - ***Presión máxima****: 6 Bars (con 3HP).*
  - ***Temperatura máxima:*** *180ºC (opcional).*

- **Bomba 1.000-LMI****_____*ref. 045*

***fabricación bajo pedido*

  - ***Caudal:*** *60.000 litros/hora (1.000 litros/minuto a 1500 rpm).*
  - ***Aspiración:*** *autoaspirante de 4 metros.*
  - ***Tuberías necesarias:*** *mínimo 3" Gas.*
  - ***Presión****: 8 Bars (según potencia).*
  - ***Temperatura máxima:*** *180ºC (opcional).*

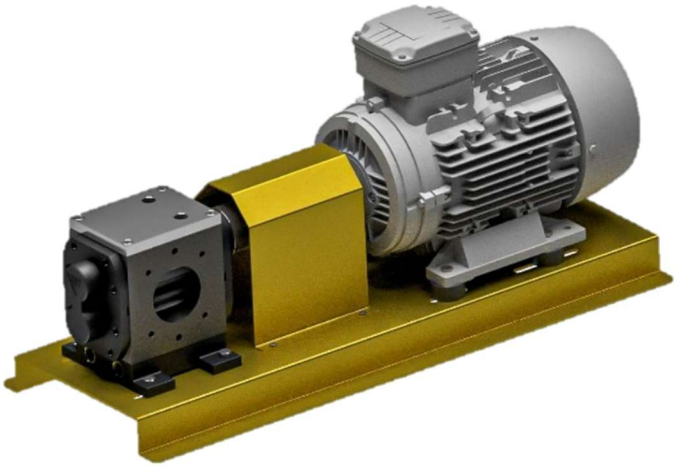

2.5. SERIE HIERRO

Bombas de engranajes de 9 a 1.000 litros al minuto. Fabricación en hierro: cuerpo y tapas en fundición gris perlítica GG-25, ejes y engranajes en acero de cementación. Opcionalmente se pueden montar con cámara de calefacción en el cuerpo de la bomba. Estanqueidad por doble retén NBR o FPM, estopada o cierre mecánico.

Bombas de 9 a 33 litros al minuto. Se pueden montar en brida tipo sistema monobloc o con brida pie sobre bancada.
Muy versátiles para aplicaciones de trasvase de aceites de varias viscosidades y temperatura, hidrocarburos, grasas, adhesivos, parafinas, etc.

2.5.1. 9-LM, 17-LM, 25-LM, 33-LM

- **Bomba 9-LM**_____*ref. 050*

  - ***Caudal:*** *9 litros/minuto a 1500 rpm.*
  - ***Aspiración:*** *autoaspirante de 4 metros.*
  - ***Tuberías necesarias:*** *mínimo 1/2" Gas.*
  - ***Presión máxima****: 16 Bars.*
  - ***Temperatura máxima:*** *180ºC (opcional).*

- **Bomba 17-LM**_____*ref. 051*

  - ***Caudal:*** *17 litros/minuto a 1500 rpm.*
  - ***Aspiración:*** *autoaspirante de 4 metros.*
  - ***Tuberías necesarias:*** *mínimo 3/4" Gas.*
  - ***Presión máxima****: 16 Bars.*
  - ***Temperatura máxima:*** *180ºC (opcional).*

- **Bomba 25-LM**_____*ref. 052*

  - ***Caudal:*** *25 litros/minuto a 1500 rpm.*
  - ***Aspiración:*** *autoaspirante de 4 metros.*
  - ***Tuberías necesarias:*** *mínimo 1" Gas.*
  - ***Presión máxima****: 16 Bars.*
  - ***Temperatura máxima:*** *180ºC (opcional).*

- **Bomba 33-LM**_____*ref. 053*

  - ***Caudal:*** *33 litros/minuto a 1500 rpm.*
  - ***Aspiración:*** *autoaspirante de 4 metros.*
  - ***Tuberías necesarias:*** *mínimo 1" Gas.*
  - ***Presión máxima****: 16 Bars.*
  - ***Temperatura máxima:*** *180ºC (opcional).*

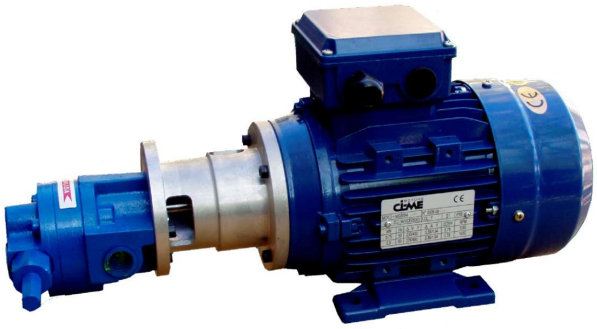

Dependiendo de las características del líquido a trasvasar, y a petición del cliente, podemos montar nuestras bombas con motores de diversas potencias y a diferentes vueltas (a 1.500rpm, 1.000rpm y 750rpm). También realizamos montajes sobre bancadas, con reductores, etc. Véase en las siguientes imágenes.

2.5.2. 50-LM, 83-LM, 115-LM

Bombas de 50 a 115 litros al minuto. Se pueden montar en brida tipo sistema monobloc o con brida pie sobre bancada.
Muy versátiles para aplicaciones de trasvase de aceites de varias viscosidades y temperatura, hidrocarburos, grasas, adhesivos, parafinas, etc.

- **Bomba 50-LM**_____*ref. 054*

  - ***Caudal:*** *50 litros/minuto a 1500 rpm.*
  - ***Aspiración:*** *autoaspirante de 4 metros.*
  - ***Tuberías necesarias:*** *mínimo 1, 1/4" Gas.*
  - ***Presión máxima****: 10 Bars (con 2HP)*
  - ***Temperatura máxima:*** *180ºC (opcional).*

- **Bomba 83-LM**_____*ref. 055*

  - ***Caudal:*** *83 litros/minuto a 1500 rpm.*
  - ***Aspiración:*** *autoaspirante de 4 metros.*
  - ***Tuberías necesarias:*** *mínimo 1, 1/4" Gas.*
  - ***Presión máxima****: 10 Bars (con 3HP).*
  - ***Temperatura máxima:*** *180ºC (opcional).*

- **Bomba 115-LM**_____*ref. 056*

  - ***Caudal:*** *115 litros/minuto a 1500 rpm.*
  - ***Aspiración:*** *autoaspirante de 4 metros.*
  - ***Tuberías necesarias:*** *mínimo 1, 1/4" Gas.*
  - ***Presión máxima****: 6 Bars (con 3HP).*
  - ***Temperatura máxima:*** *180ºC (opcional).*

Dependiendo de las características del líquido a trasvasar, y a petición del cliente, podemos montar nuestras bombas con motores eléctricos (monofásicos y trifásicos) o bien motores de explosión; en diversas potencias y a diferentes vueltas (a 1.500rpm, 1.000rpm y 750rpm). También realizamos montajes sobre bancadas, con reductores, etc. Véase ejemplos de nuestros montajes y motobombas en las siguientes imágenes.

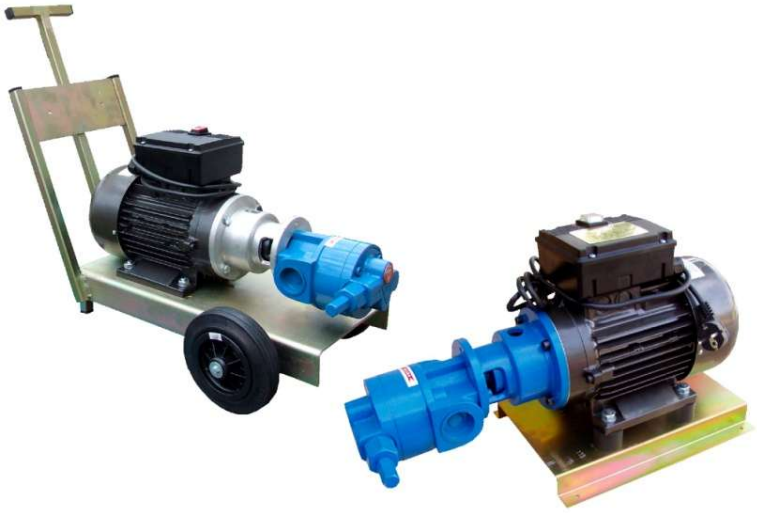

2.5.3. 175-LMP, 330-LMP, 500-LMP, 1.000-LMP

Bombas de 175 a 1.000 litros al minuto. Estas bombas llevan incorporado el pie de fundición, para acoplar sobre bancada con motor directo o bien con moto-reductor.
La 175-LMP opcionalmente se puede montar con cámara de calefacción, las 330-LMP y 500-LMP utilizamos la tapa trasera como cámara de calefacción.
Estanqueidad por cierre mecánico standard o estopada de cuerda.
Muy robustas y duraderas para grandes trasvases de aceites de varias viscosidades, hidrocarburos, grasas, melazas, oleínas,

- **Bomba 175-LMP**_____*ref. 057*

  - ***Caudal:*** *10.500 litros/hora (175 litros/minuto a 1500 rpm).*
  - ***Aspiración:*** *autoaspirante de 4 metros.*
  - ***Tuberías necesarias:*** *mínimo 1, 1/2" Gas.*
  - ***Presión****: 4 Bars (con 4HP).*
  - ***Temperatura máxima:*** *180ºC (opcional).*

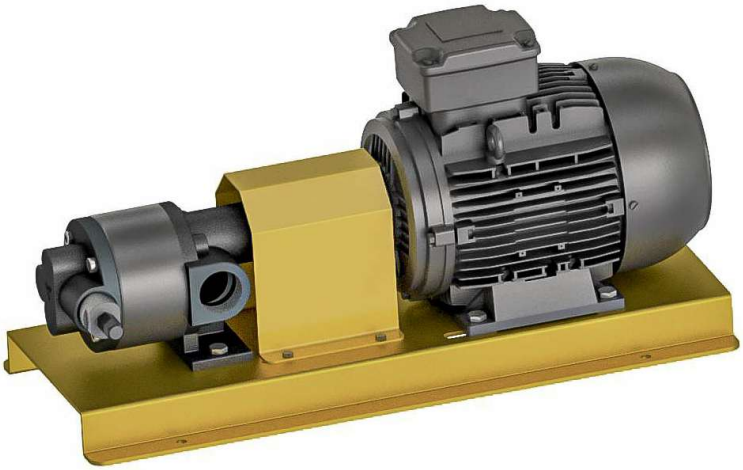

- **Bomba 330 LMP**_____*ref. 058*

  - ***Caudal:*** *19.800 litros/hora (330 litros/minuto a 1500 rpm).*
  - ***Aspiración:*** *autoaspirante de 4 metros.*
  - ***Tuberías necesarias:*** *mínimo 2" Gas.*
  - ***Presión máxima****: 10 Bars.*
  - ***Temperatura máxima:*** *180ºC (opcional).*

- **Bomba 500 LMP**_____*ref. 059*

  - ***Caudal:*** *30.000 litros/hora (500 litros/minuto a 1500 rpm).*
  - ***Aspiración:*** *autoaspirante de 4 metros.*
  - ***Tuberías necesarias:*** *mínimo 2, 1/2" Gas.*
  - ***Presión****: 8 Bars (según potencia).*
  - ***Temperatura máxima:*** *180ºC (opcional).*

Ejemplos de montaje de las bombas 175-LMP, 330-LMP y 500-LMP.

Se pueden montar con varios accionamientos (motor directo y reductor), así como motor de explosión (en diesel o gasolina) y motor por accionamiento hidráulico.

Las potencias son a escoger dependiendo del fluido a trasvasar.

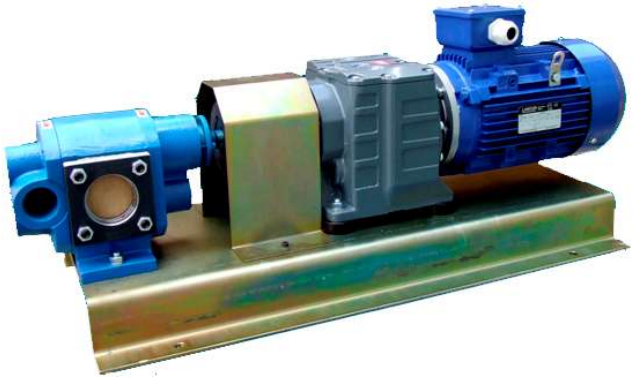

- **Bomba 1.000 LMP**_____*ref. 060*

  - ***Caudal:*** *60.000 litros/hora (1.000 litros/minuto a 1500 rpm).*
  - ***Aspiración:*** *autoaspirante de 4 metros.*
  - ***Tuberías necesarias:*** *mínimo 3" Gas.*
  - ***Presión****: 8 Bars (según potencia).*
  - ***Temperatura máxima:*** *180ºC (opcional).*

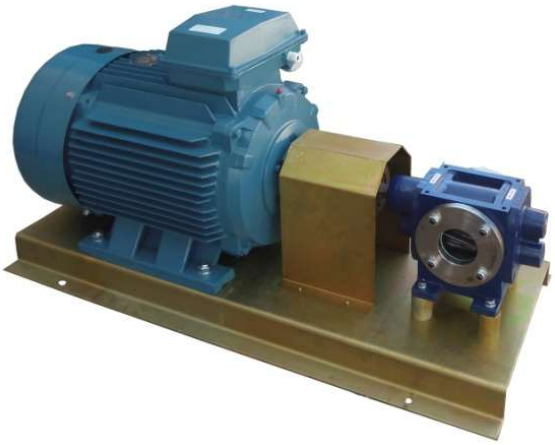

Estas bombas llevan incorporado el pie de fundición que sirve, también, de cámara de calefacción. Siendo opcional la cámara de calefacción superior.

Estanqueidad por cierre mecánico standard o estopada de cuerda.

3. BOMBAS ESPECIALES

3.1. BOMBAS DE PALETAS

Motobomba de paletas autoaspirante de desplazamiento positivo para la recepción de grasas y aceites en fábricas de piensos acoplada sobre bancada y con motor de 3 o 4 HP.
Cuerpo y tapas en fundición gris perlítica GG-25, rotor, paletas y eje en acero.

- **24.000 LH**_____*ref. 070*

- ***Caudal:*** *20.000 litros/hora a 1.500 rpm.*
- ***Aspiración:*** *autoaspirante de 4 metros.*
- ***Tuberías necesarias:*** *mínimo 2" Gas.*
- ***Presión máxima con 3HP****: 1,5 Bars.*
- ***Presión máxima con 4HP****: 2,5 Bars.*
- ***Temperatura máxima:*** *60ºC.*

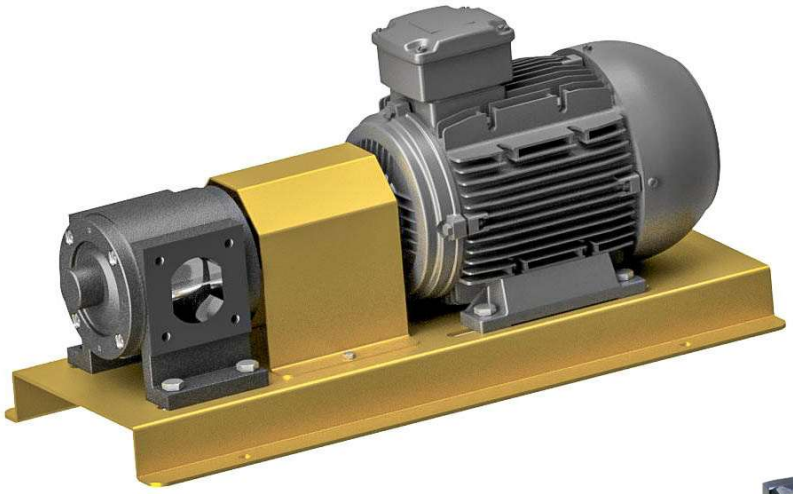

3.2. BOMBAS PS PINTURAS

Bombas compatibles para molinos de pinturas, con varios caudales y formatos. Fabricación en hierro y fabricación en acero inoxidable. Estanqueidad por estopada de cuerda.

- ***Bombas en hierro PS-30, PS-60 y PS-90:***

- **Bomba PS-30**_____*ref. 080*

  - ***Caudal:*** *20 litros/minuto a 750 rpm.*
  - ***Aspiración:*** *autoaspirante de 2 metros.*
  - ***Tuberías necesarias:*** *mínimo 1, 1/4" Gas.*
  - ***Presión máxima****: 7 Bars.*
  - ***Temperatura máxima:*** *60ºC.*

- **Bomba PS-60**_____*ref. 081*

  - ***Caudal:*** *40 litros/minuto a 750 rpm.*
  - ***Aspiración:*** *autoaspirante de 2 metros.*
  - ***Tuberías necesarias:*** *mínimo 1, 1/4" Gas.*
  - ***Presión máxima****: 7 Bars.*
  - ***Temperatura máxima:*** *60ºC.*

- **Bomba PS-90**_____*ref. 082*

  - ***Caudal:*** *57 litros/minuto a 750 rpm.*
  - ***Aspiración:*** *autoaspirante de 2 metros.*
  - ***Tuberías necesarias:*** *mínimo 1, 1/4" Gas.*
  - ***Presión máxima****: 7 Bars.*
  - ***Temperatura máxima:*** *60ºC.*

- ***Bombas en inoxidable PS-60, PS-90 y PS-120:***

- **Bomba PS-60**_____*ref. 083*

  - ***Caudal:*** *40 litros/minuto a 750 rpm.*
  - ***Aspiración:*** *autoaspirante de 2 metros.*
  - ***Tuberías necesarias:*** *mínimo 1, 1/4" Gas.*
  - ***Presión máxima****: 7 Bars.*
  - ***Temperatura máxima:*** *60ºC.*

- **Bomba PS-90**_____*ref. 084*

  - ***Caudal:*** *57 litros/minuto a 750 rpm.*
  - ***Aspiración:*** *autoaspirante de 2 metros.*
  - ***Tuberías necesarias:*** *mínimo 1, 1/4" Gas.*
  - ***Presión máxima****: 7 Bars.*
  - ***Temperatura máxima:*** *60ºC.*

- **Bomba PS-120**_____*ref. 085*
  - ***Caudal:*** *85 litros/minuto a 750 rpm.*
  - ***Aspiración:*** *autoaspirante de 2 metros.*
  - ***Tuberías necesarias:*** *mínimo 1, 1/4" Gas.*
  - ***Presión máxima****: 7 Bars.*
  - ***Temperatura máxima:*** *60ºC.*

Ejemplos de montaje de motobomba para molinos de pinturas.

3.3. BOMBAS COMPATIBLES

Disponemos de bombas compatibles con otras marcas del mercado, con varios caudales y formatos. Para sustituir bombas gastadas, bombas sin recambios o reparación, por incompatibilidad para la aplicación, o bien por necesidad del cliente de cambiar de proveedor.

Este servicio y alternativa que ofrecemos, es para poder cambiar la bomba sin tener que tocar la instalación entera en fábricas.

3.4. MOTOBOMBAS PARA APLICACIONES ESPECIFICAS

- **Motobombas accionadas por motor de explosión**

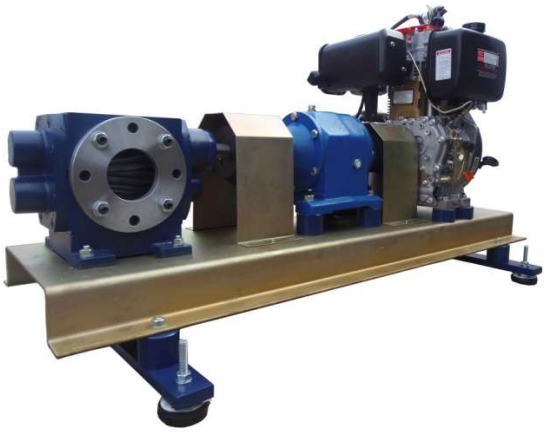

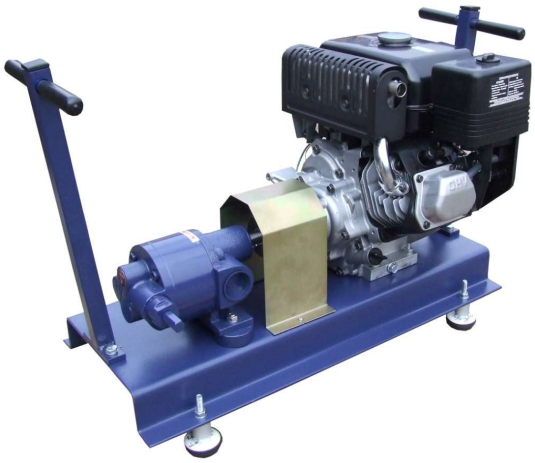

- **Motobombas accionadas por motor hidráulico**

- **Equipos con sistema de filtraje**

4. ACCESORIOS Y COMPONENTES

4.1. ACCESORIOS PARA BOMBAS

- ***Bridas y acoplamientos:***

Acoplamientos y bridas para el montaje de nuestras bombas, ya sean con brida (sistemas monobloc) o con pie sobre bancada.
Nuestros acoples y bridas están diseñados y fabricados íntegramente en nuestro taller.

- ***Cámaras de calefacción:***

- Cámaras de calefacción para algunas de nuestras bombas.
- Para utilizar con agua caliente o aceite térmico.
- Envolvente en el cuerpo de la bomba.
- Fabricación en nuestro taller en hierro o aluminio.
- Adaptable a todas nuestras bombas de diferentes caudales.

- ***Válvulas de sobrepresión en inoxidable:***

Válvula de sobrepresión regulable, con retorno conducido a tanque.

Fabricadas en acero inoxidable AISI-303, con rosca 1/8”.

Para pequeños caudales de hasta 4 litros/minuto.

- ***Carros y bancadas:***

Bancadas de plancha para acoplar nuestras bombas con pie, reductores y otras aplicaciones.
Con silentblocks anti-vibratorios, ruedas giratorias con freno.
Acabado con pintura o bicromatadas.

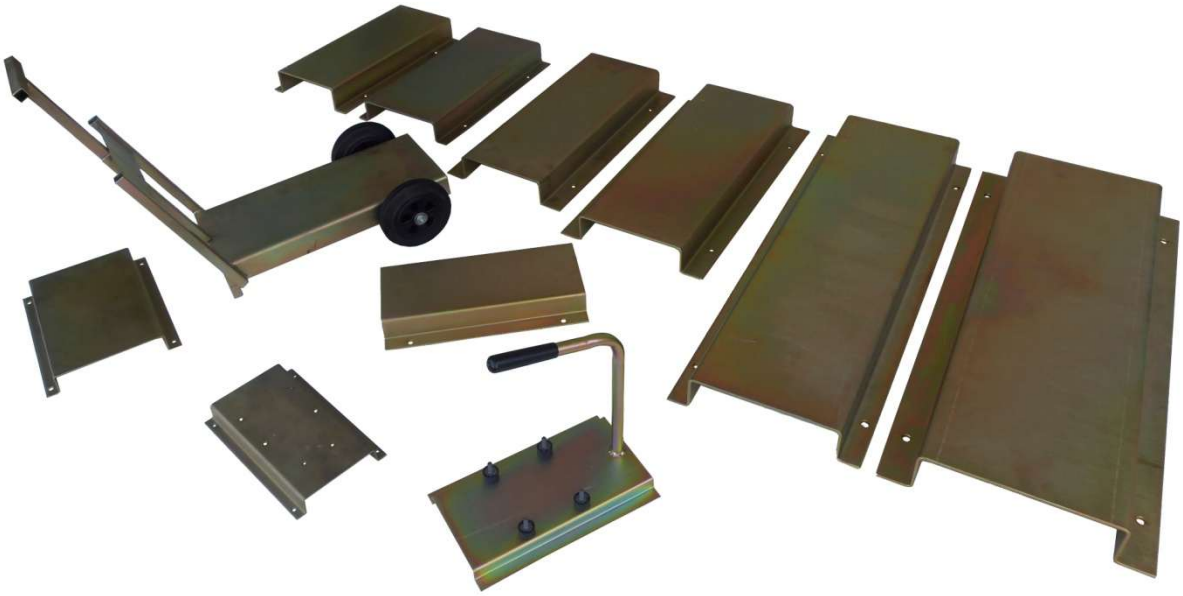

4.2. CONTADORES VOLUMÉTRICOS

- ***Caudalímetro de paletas:***

Contador volumétrico de paletas para líquidos lubricantes hasta una viscosidad de ISO-68 (5º engler). Salida de eje rotatorio con dos planos para la detección, la cual se efectúa con un detector de proximidad tipo 'pnp' o 'npn' de 12 mm que debe ir alojado a un portaadetector de aluminio.
Fabricado en hierro y fundición de hierro.

- **Caudalímetro de paletas**____*ref. 090*

- ***Desplazamiento:*** *140cc por vuelta.*
- ***Bocas:*** *1" Gas.*
- ***Caudal:*** *de 5 a 100 L/min.*
- ***Presión máxima:*** *8 Bars.*
- ***Temperatura máxima:*** *100ºC.*

- ***Caudalímetros de ruedas ovaladas:***

Caudalímetros volumétricos de ruedas ovaladas para líquidos hasta una viscosidad de ISO-460, con detector de proximidad inductivo 'pnp'. Se pueden suministrar con 1-2 o 4 impulsos por vuelta. Aproximadamente el volumen va de 28 a 200 centímetros cúbicos revolución.
Fabricamos varios modelos: en plástico técnico alimentario (resistente a los ácidos), fundición gris GG-25 e inoxidable alimentario.

- **Modelo 1-24** _____*ref. 091*

- ***Construcción:*** *en plástico técnico PET.*
- ***Entrada y salida:*** *3/8" Gas hembra.*
- ***Volumen:*** *28 cm³ por revolución.*
- ***Caudal:*** *de 0,5 a 12 litros por minuto.*
- ***Temperatura de trabajo:*** *de –5 a 60º C.*
- ***Presión de trabajo:*** *8 Bars máximo.*

- **Modelo 2-30** _____ *ref. 092*

*- **Construcción:** en plástico técnico PET.*
*- **Entrada y salida:** 1" Gas hembra.*
*- **Volumen:** 120 cm³ por revolución.*
*- **Caudal:** de 5 a 70 litros por minuto.*
*- **Temperatura de trabajo:** ambiente o máximo 60º C.*
*- **Presión de trabajo:** 8 Bars máximo.*

- **Modelo 2-50** _____ *ref. 093*

*- **Construcción:** en hierro de fundición, plástico técnico PET e inoxidable alimentario.*
*- **Entrada y salida:** 1" Gas hembra.*
*- **Volumen:** 200 cm³ por revolución.*
*- **Caudal:** de 10 a 120 litros por minuto.*
*- **Temperatura de trabajo:** ambiente o máximo 60º C.*
*- **Presión de trabajo:** 8 Bars máximo.*

4.3. INYECTORES A PRESIÓN

- **Inyectores** _____ *ref. 094*

1. *Inyector de apertura por presión de la misma línea para pulverización por cono hueco en mezcladoras de piensos:*

- En fundición gris:
Bocas de entrada y salida 1"Gas.

2. *Inyector de apertura neumática para el reengrase en granuladoras 'FAT-SPRAY':*

- Pulverización por abanico plano.
- Cuerpo y elementos en acero.
- Caudal según presión y tamaño de las boquillas.

4.4. FILTROS Y KIT MANGUERAS

- ***Filtros:***

- **Filtro en línea**_____*ref. 095*

Filtro en línea de 2" para evitar que entren sólidos en la bomba y puedan dañarla. Filtro en latón con malla de 0,5 mm que se monta en admisión de la bomba, con entronque para manguera de 50 mm.

Filtro en línea de latón con los siguientes accesorios:

- Reducción 1,1/4" M a 2" M.
- Enlace 2"H
- Filtro en línea
- Entronque para manguera de 50 mm.

- **Filtro de aspiración tipo cesta**_____*ref. 096*

  - Filtro aspiración tipo cesta metálica, para la seguridad en las bombas de trasiego de líquidos con sólidos en suspensión, fabricado con cuerpo en hierro de medidas 195x500 mm y cesta en inoxidable con taladros de 2 o 3 mm.

  - Capacidad del filtro: 9 litros.

  - Tapa con junta tórica para la estanqueidad y vacuómetro para comprobar la colmatación del filtro.

  - La cesta de 1,5 mm es para los sólidos más duros y menos deformables.

  - La cesta de 3 mm es para sólidos mayores y blandos con capacidad de deformación (como restos de comida en aceites usados de freidora).

  - En el cuerpo de filtro se pueden montar filtros textiles de menor micraje.

- ***Mangueras:***

- **Kit mangueras tipo "Camlock"** _____*ref. 097*

  - Acople para manguera 1,1/2” tipo C.
  - Adaptador rosca hembra 1,1/2” tipo A.
  - Tapón hembra con cierre 1,1/2” tipo DC.
  - Tapón macho sin cierre 1,1/2” tipo DP.
  - Reducción latón M-1,1/4” a M-1,1/2”.
  - Racord marsella H-2” a M-1,1/2”.
  - Adaptador polietileno contenedor tipo IBC de 1000 litros.
  - Manguera de aspiración-impulsión.
  - Abrazadera reforzada 48-51.

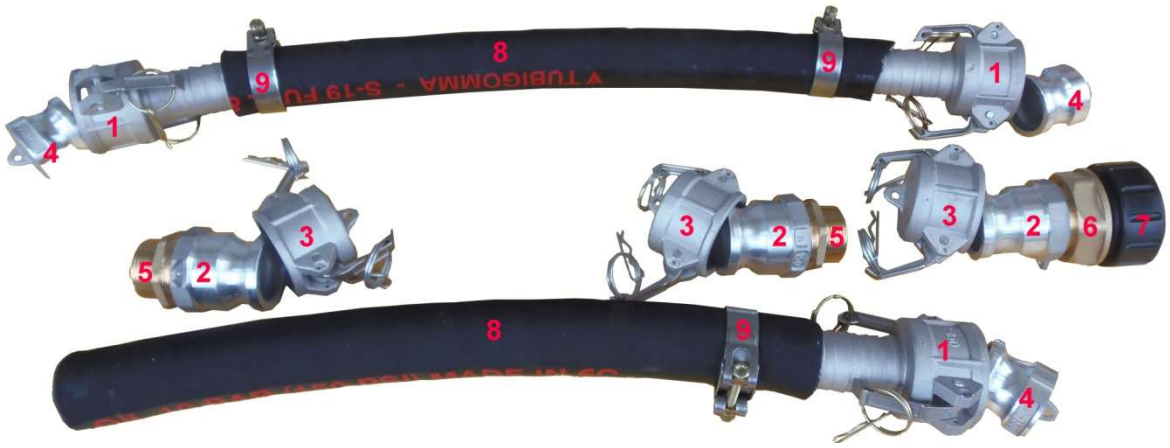

5. SERVICIOS

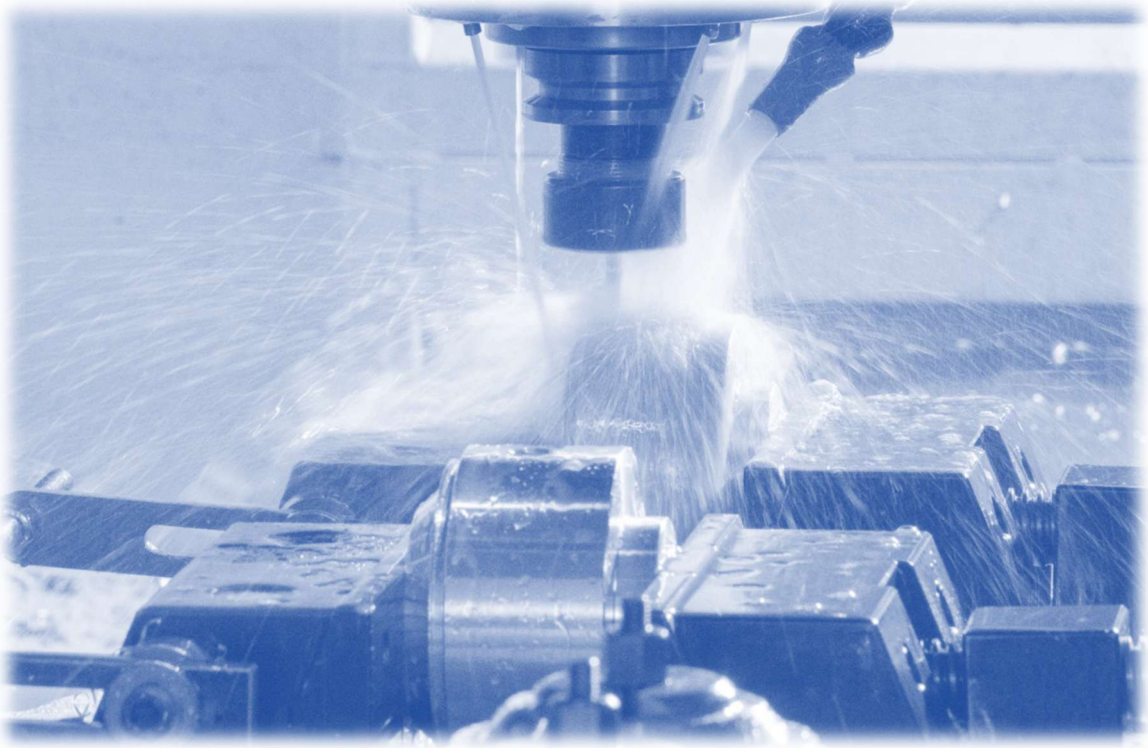

5.1. RECAMBIOS Y REPARACIÓN

Al fabricar íntegramente en nuestro taller todas nuestras bombas, disponemos de recambios y despiece de todas ellas.

También ofrecemos servicio de reparación para todas nuestras bombas y equipos, así podemos dar larga vida a nuestros productos y reducir nuestra huella en el planeta.

Nos tomamos muy en serio nuestro compromiso con la calidad de nuestras bombas, así como el servicio postventa. El cliente siempre estará respaldado después de adquirir cualquier bomba o grupo motobomba, para asesorarle técnicamente y para ofrecerle el servicio de recambios y reparación del producto.

4.5. MECANIZACIÓN

Mecanizamos desde el año 1969 en pequeñas y medianas series.

Realizamos diseño CAD-CAM, torneado, fresado, tallado de engranajes, rectificado, medición y verificación de piezas, montaje de conjuntos, prototipos, reparación y mantenimiento.

Desde la fabricación de piezas únicas hasta el ensamblaje de componentes en máquinas.

Contar con nuestra larga experiencia en el sector, nuestro taller de maquinaria y oficina técnica propia; nos permite tener un:

- Buen plan de fabricación para nuestras bombas.
- Diseño industrial de prototipos de piezas.
- Mayor rapidez y precisión, y en consecuencia: calidad, para proyectos complejos de mecanizado de piezas.
- I+D sobre nuestro producto propio: las bombas de engranajes.
- Ampliar nuestros conocimientos en mecanizado y nuevos materiales.

Tu aliado en el trasvase y dosificación de líquidos

BOMBAS RH

Bombas y Mecanizados RH, SL
B08915514
C/ Germans Dalmau, 2
08512 Sant Hipòlit de Voltregà (Barcelona)
España

info@bombasrh.com
bombasrh@gmail.com
(+34) 93 850 25 87
(+34) 623 204 338
www.bombasrh.com
rrss: @bombasrh